SZCZEGÓŁ MOCOWANIA BELEK

REWIZJA 20.04.2015

Skala 1:20

Marka stalowa

Skala 1:20

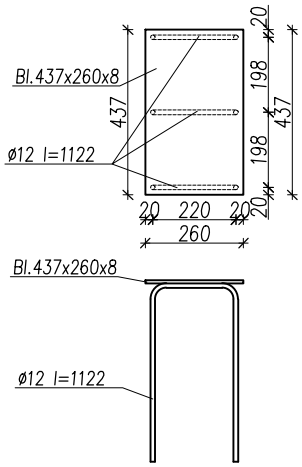

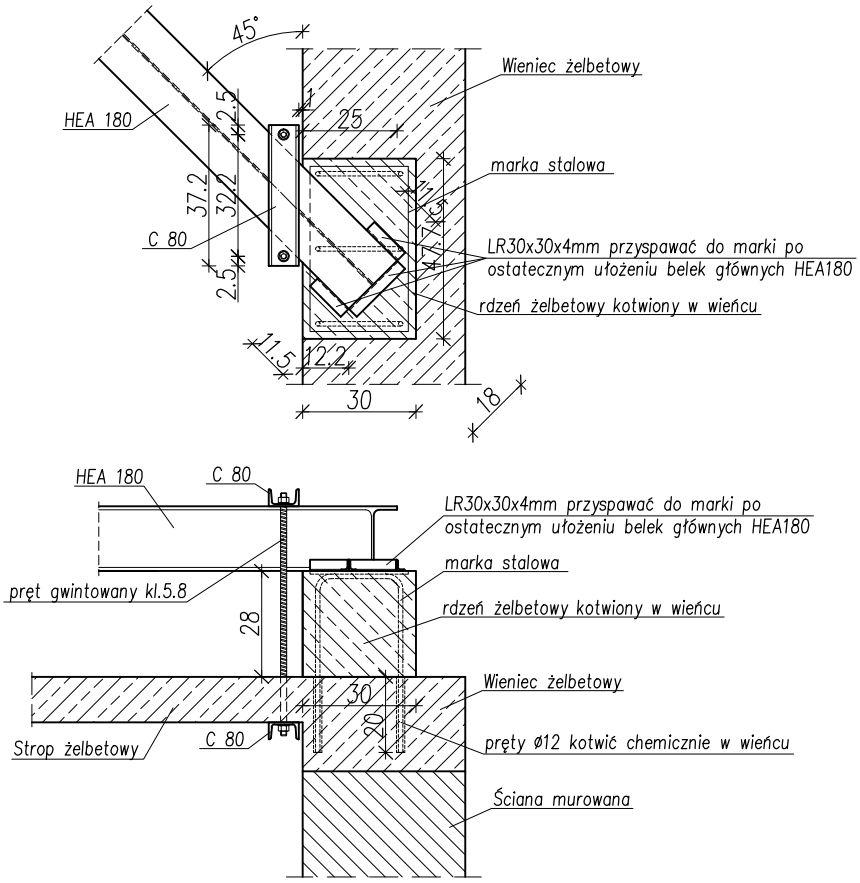

UWAGA:
Poduszkę betonową wykonać z betonu B20.
Ceownik C80 wykonać ze stali S235.
Wysokość poduszki betonowej ustalić na budowie po określeniu grubości pokrycia dachu.
Pręt gwintowany powyżej ocieplenia dachu wykonać w otulinie termicznej w celu uniknięcia przemarzania.
Belki HEA 180 układać na poduszkach betonowych w poziomie.
Elementy stalowe cynkować ogniowo oraz malować proszkowo w kolorze obróbek blacharskich.

PROINWENKO
FIRMA PROJEKTOWO - BUDOWLANA
www.proinwenko.pl
ul. Witosa 9/29
39-200 Dębica
tel. 509-867-630
e - mail: biuro@proinwenko.pl

Temat :	Wykonanie robót budowlanych w ramach zadania pn. "Termomodernizacja budynków krytej pływalni w Ropczycach"
Adres :	Ropczyckie Centrum Sportu i Rekreacji ul. Konarskiego 6, 39-100 Ropczyce, dz. nr ewid. 438/10 i 425/6 obręb Ropczyce
Inwestor :	Gmina Ropczyce ul. Krisego 1, 39-100 Ropczyce
Rodzaj opracowania :	KONSTRUKCJA WSOPRCZA POD PANELE FOTOWOLTAICZNE

Skala :	Nazwa rysunku :	Nr rys. :
1:20	SZCZEGÓŁ MOCOWANIA BELEK	K-7R

Projektował :	Nr uprawnień :	Data :	Podpis :
mgr inż. Gabriel Sowa	K-69/01	12.2014	
Sprawdził :	Nr uprawnień :	Data :	Podpis :